深圳市海瑞洋科技有限公司 —内窥镜影像处理解码主板系列

Shenzhen HaiRayVision Technology Co., Ltd.

——国家级高新技术企业，UVC 内窥镜 ISP 医疗级影像处理专家——

※产品型号：HRY-2076 V3.0 (Micro B 输出)

----海瑞洋专利号：**CN210431562U**

※产品介绍：

支持 Sensor 型号	全像素最高帧率
OV9734	1280*720@30fps
OCH01A10	1280*720@30fps
OV2740	1920*1080@60fps
OCHSA10	800*800@60fps
OCH02B30	1500*1500@30fps
ES101	1000*1000@30fps

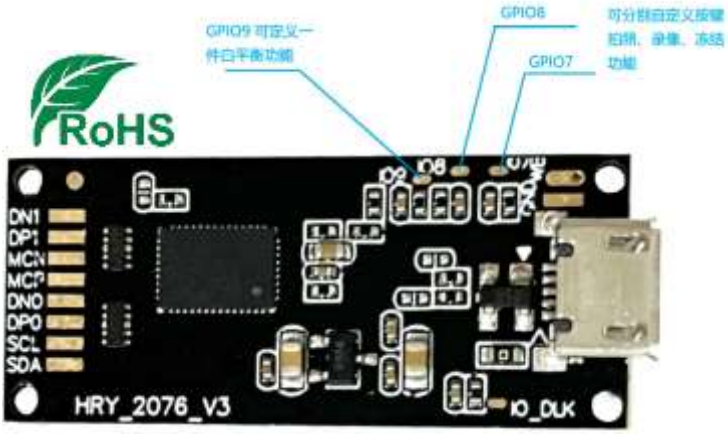

※产品介绍：

HRY-2076 V3.0 这是一款高性能微功耗 UVC 内窥镜影像处理解码主板，是内窥镜 ISP 影像处理核心部件，较小的尺寸为 35mm×14mm±0.2mm，支持驱动长距离 Sensor Mipi 信号 2-6 米输入经先进的第七代 ISP 图像算法处理技术，USB2.0 高速接口 Micro-B 输出，较低的低信号延时，可通过 EMC 检测及隔离要求，

支持 UVC 协议与 OTG 功能，提供与 ARM 智能主板、内窥镜主机、手机、平板电脑平台操作系统 Android、Linux、Windows、Ubuntu、IOS 等 SDK 和 API 并提供完善的技术支持。

通过 GPIO 与 APP 的联动控制，支持一键白平衡、拍照、录影以及手动白平衡、曝光、锐度、亮度等参数调节，可根据用户功能（如调光等）及尺寸需求提供定制化服务，医用级和工业级精微效果调试服务。本产品拥有核心专利技术，采用海瑞洋解码板使您的内窥镜产品不受到出口和侵权的限制，广泛应用医用多科室内窥镜及工业内窥镜等领域。

※即插即用：

勉驱 windows、Android、Liunx、IOS 等系统；

※产品特色：

*采用先进的第七代 ISP，可支持 720P 到 500 万像素 30FPS；
*支持一键白平衡、拍照录影，调光等 GPIO 协议控制；
*高速 480Mbps USB2.0 数据接口，支持 OTG 和 UVC 协议；
*低延迟及优秀的消光处理及精微医疗 ISP 效果，保障应用不反光；
*工业级用料，高等级 ESD 防护及 EMC 性能；
*主板驱动 MIPI 信号内窥镜能力 2 米-6 米；
*支持 LED 补光及光纤补光驱动；
*支持多种视频参数调节；
*产品为绿色环保产品，制程均符合 ROHS 国际标准。
*可另匹配 UVC 隔离板；

深圳市龙华观澜高新技术产业园澜清一路 7 号嘉泉大厦 B 栋 401 室 www.hairayvision.com
No. 401, Building B, Jiaquan Building, Lane 7, Lanqing Road, Longhua High-tech Industrial Park, Shenzhen City, Guangdong, China

www.hairayvision.com

深圳市海瑞洋科技有限公司 —内窥镜影像处理解码主板系列

Shenzhen HaiRayVision Technology Co., Ltd.

——国家级高新技术企业，UVC 内窥镜 ISP 医疗级影像处理专家——

※服务优势：

*全链路扎实技术服务能力，覆盖影像处理-硬件-应用层的完整阶段，提供 SDK 及 API 接口协议；
*提供精细医用级和工业级调试优化图像服务并提供功能与 PCBA 定制化服务；
*快速响应：**在华东区**（苏州）和华南区（深圳）均有技术支持与销售中心，就近服务于长三角和珠三角客户群；
*二十年影像处理经验，十年多的内窥镜影像处理解码板核心供应商，丰富的经验服务百家以上内窥镜企业；

※应用领域：

支气管内窥镜，耳鼻喉内窥镜、胆道镜、胃镜、泌尿镜、肾盂镜、关节镜、椎间节镜，电子硬管内窥镜、电子软管内窥镜、宫腔镜、工业硬管内窥镜，工业软管内窥镜等多种内窥镜。

※效果展示：

※规格尺寸：35mm×15mm±0.2mm

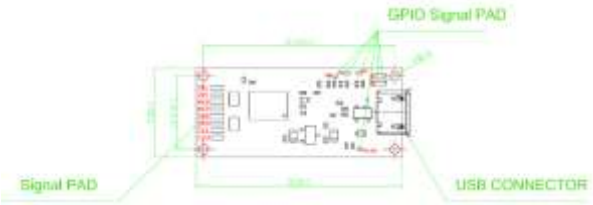

※接口定义：

GPIO PAD

SIGNAL	Description
IO9	General purpose input and output
IO8	General purpose input and output
IO7	General purpose input and output
WB	signal input for [illegible]
GND	GROUND
IO_DLK	General purpose input and output

note:IO默认为高电平，低电平输入有效，各个功能以实际出货要求固件为准。

Signal PAD

SIGNAL	Description
DN1	MIPI DATA NEGATIVE
DP1	MIPI DATA POSITIVE
MCN	MIPI CLOCK NEGATIVE
MCP	MIPI CLOCK POSITIVE
DN0	MIPI DATA NEGATIVE
DP0	MIPI DATA POSITIVE
SCL	I2C CLOCK
SDA	I2C DATA

Signal PAD

SIGNAL	Description
L-	LED-
L+	LED+
RST	SENSOR RESET
1V8	POWER 1.8V
1V2	POWER 1.2V
2V8	POWER 2.8V
GND	GROUND
CLK	SENSOR CLOCK OUTPUT

※ 联系我们：

袁经理（苏州）：18351181917（微信同步）　　林经理（深圳）：18575509273（微信同步）

深圳市龙华观澜高新技术产业园澜清一路 7 号嘉泉大厦 B 栋 401 室　　www.hairayvision.com

No. 401, Building B, Jiaquan Building, Lane 7, Lanqing Road, Longhua High-tech Industrial Park, Shenzhen City, Guangdong, China

www.hairayvision.com